Niveau d'artillerie
0 / 1600 millièmes

Niveau de pointage haute précision

- Plage de mesure 1600 ‰ par pas de 2‰
- Cadre monobloc pour un positionnement optimal
- Revêtement renforcé résistant aux contraintes d'abrasion

Web: scrome.com

Ecommerce: scromescopes.com

Le niveau d'artillerie est un appareil de calibration des hausses de pointage de tous les matériels d'artillerie munis de facettes de références parallèles à l'axe du canon et à l'axe des tourillons. Le niveau de pointage donne l'angle de la bouche à feu par rapport à l'horizontal.

La conception monobloc du corps de niveau permet, en conservant la maitrise de la continuité de référence à l'usinage, de garantir la tenue optimale des performances géométriques du produit final. La précision de réglage en site est assurée à 2 ‰.

1. Dimensions et caractéristiques

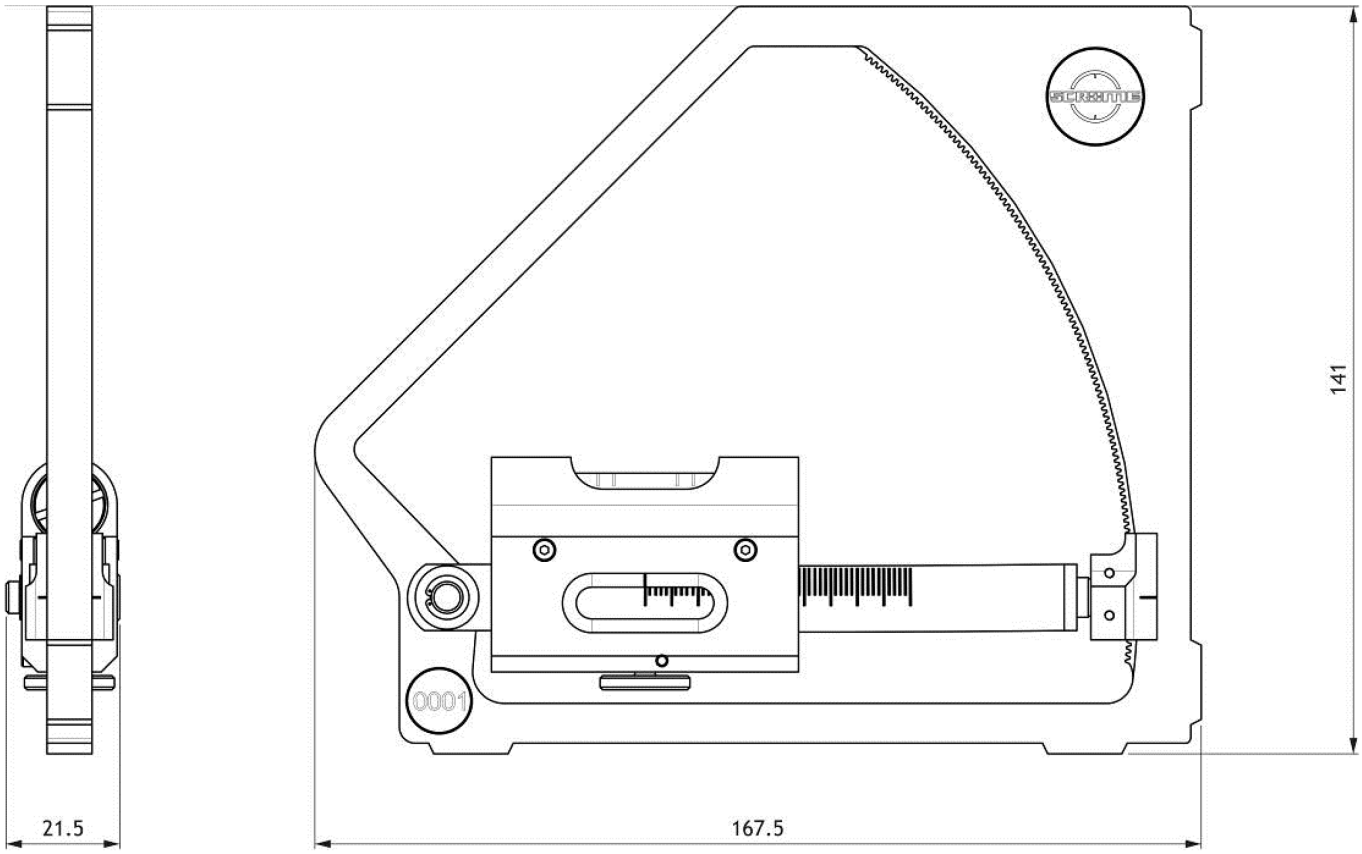

Paramètres	Valeurs
Dimensions	168 x 141 x 22 mm
Poids	535 g
Précision en site	2 ‰
Plage de réglage	0 ‰ - 800 ‰ ; 800 ‰ - 1600 ‰

2. Performances

Tenue en température:

En utilisation: – 31° C à + 51° C
En stockage: – 46° C à + 70° C

3. Accessoires

Le niveau d'artillerie est livré en valise plastique avec un calage mousse accompagné de sa notice d'utilisation.

OPTO-MECANIQUE ET OPTRONIQUE MILITAIRE DE HAUTE PERFORMANCE

Scrome SAS | 1 rue Jacques Rueff | 92160 Antony, France | +33 01 4674 1119 | contact@scrome.com | www.scrome.com